BAB III

KERANGKA KONSEP

A. Kerangka Konsep

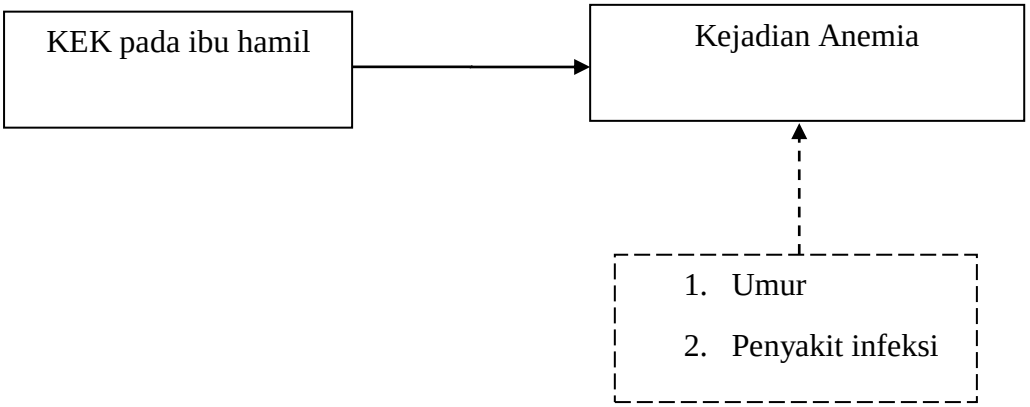

Keterangan:

: Variabel yang diteliti

: Variabel yang tidak diteliti

: Hubungan yang diteliti

: Hubungan yang tidak diteliti

Gambar 1. Kerangka Konsep

B. Variabel Penelitian dan Definisi Operasional

1. Variabel penelitian

Variabel adalah segala sesuatu yang berbentuk ditetapkan oleh peneliti untuk dipelajari sehingga diperoleh informasi tentang hal tersebut dan dapat ditarik kesimpulan (Sugiyono, 2011). Variabel dalam penelitian ini terdapat dua jenis dan dapat diuraikan sebagai berikut:

a. Variabel independen adalah variabel yang menjadi sebab perubahan atau timbulnya variabel dependen (Sugiyono, 2011). Variabel independen dalam penelitian ini adalah status kekurangan energi kronis.

b. Variabel dependen adalah variabel yang dipengaruhi atau yang menjadi akibat dari variabel independen (Sugiyono, 2011). Variabel dependen dalam penelitian ini adalah kejadian anemia pada ibu hamil.

2. Definisi operasional

Definisi operasional adalah sebuah petunjuk yang memuat cara untuk mengukur sebuah variabel secara konkret (Sudaryono, 2017). Definisi operasional dalam penelitian ini dapat diuraikan sebagai berikut:

Tabel 1

Definisi Operasional Variablel

Variabel	Definisi Operasional	Cara Pengukuran	Skala
KEK pada ibu hamil	Kekurangan Energi Kronik (KEK) adalah keadaan malnutrisi ditandai dengan besar ukuran lingkar lengan atas ibu hamil kurang dari 23,5 cm	Melihat kohort atau register ibu hamil KEK apabila <23,5cm Tidak KEK apabila ≥23,5cm	Nominal a. KEK b. Tidak KEK
Kejadian anemia pada kehamilan	Suatu keadaan dimana kadar hemoglobin lebih rendah dari 11g/dl	Melihat hasil pemeriksaan darah ibu yang tercatat di register atau kohort Anemia apabila kadar haemoglobin <11g/dl Tidak Anemia apabila kadar haemoglobin ≥11g/dl	Nominal a. Anemia b. Tidak Anemia

C. Hipotesis

Hipotesis penelitian ini adalah “Terdapat hubungan status kekurangan energi kronis dengan kejadian anemia pada ibu hamil di Puskesmas I Denpasar Selatan tahun 2017-2019.”